FL53C

Пищевой/санитарный центробежный насос

ОБЛАСТИ ПРИМЕНЕНИЯ

Пищевые/санитарные центробежные насосы FL53C в основном используются в процессах переливания жидкостей пищевой, фармацевтической и косметической промышленности. Простота различных частей насоса облегчает задачи технического обслуживания. Кроме того, их дизайн и конечная отделка позволяют поддерживать высокий уровень санитарной обработки.

ТЕХНИЧЕСКИЕ ХАРАКТЕРИСТИКИ

Уровень конечной отделки: Пищевой / Санитарный
Открытое рабочее колесо
Гигиенический затвор
Простота запасных частей
Соединения DIN 11851

КРИВЫЕ ПРОИЗВОДИТЕЛЬНОСТИ НАСОСА FL53CI / CS

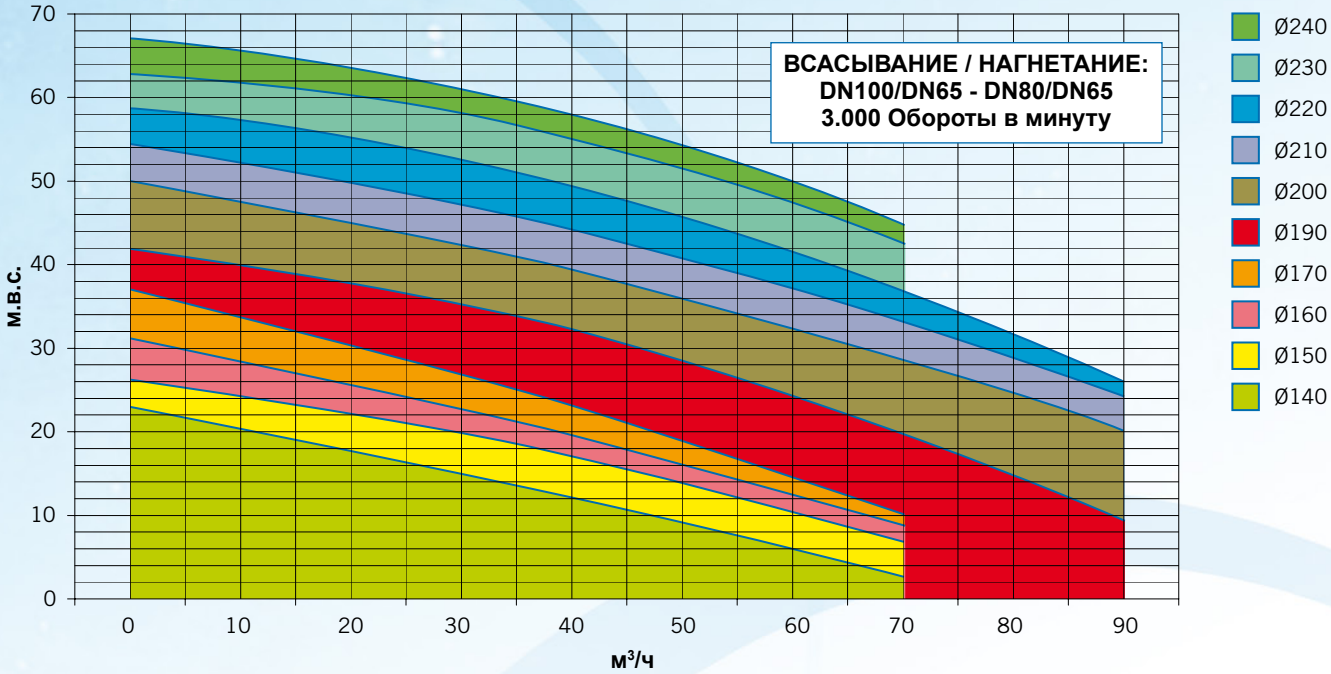

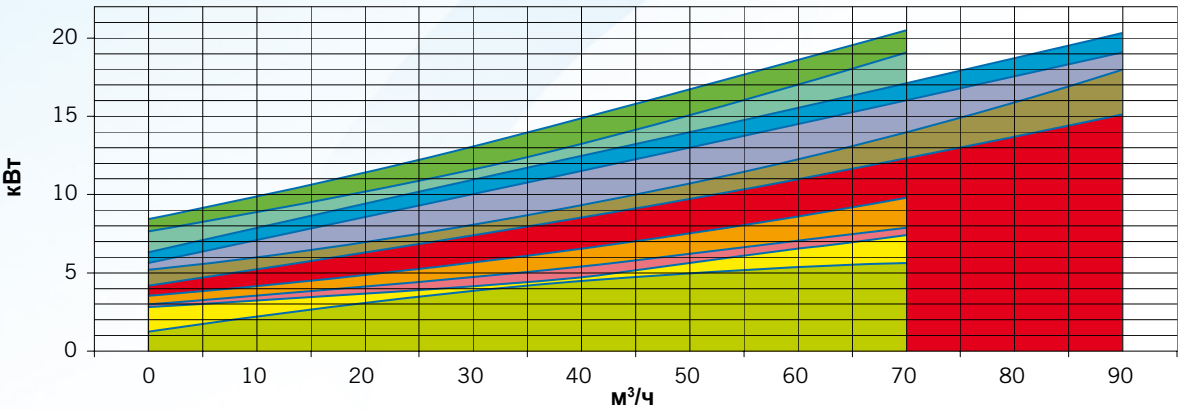

(для других комбинаций рабочего колеса и мощности, навести справки)

РАЗМЕРЫ МОДЕЛИ FL53C

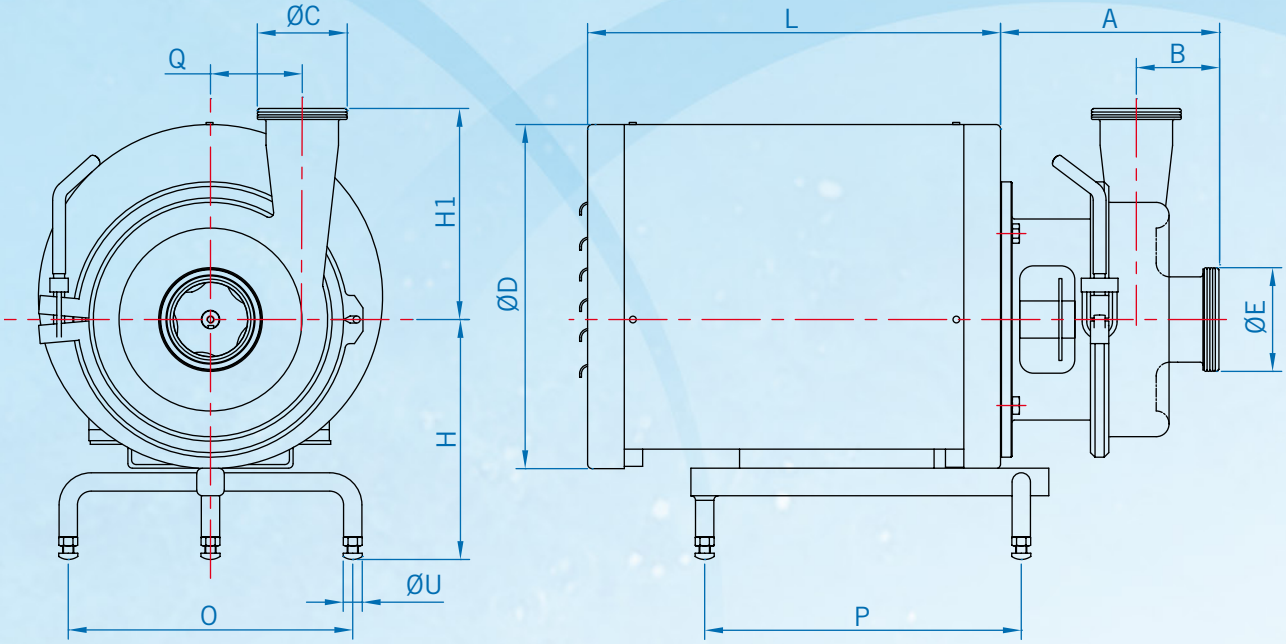

МОДЕЛЬ	МОТОР		РАЗМЕРЫ											
	CV	кВт	A	B	C	D	E	H	H1	L	O	P	Q	U
FL53CI	7.5	5.5	211	90	DN65	Ø325	DN80	242	230	390	290	345	100	Ø18
	9	7.5	235			Ø375		262		450				
	12	9												
	15	11	265			Ø475	DN100	290		550	370	475		
	18.5	15												
	25	18.5	275											
	30	22						310						
FL53CS	7.5	5.5	211	90	DN65	Ø325	DN80	242	230	390	290	345	100	Ø18
	9	7.5	235			Ø375		262		450				
	12	9												
	15	11	265			Ø475	DN100	290		550	370	475		
	18.5	15												
	25	18.5	275											
	30	22						310						

СПИСОК МАТЕРИАЛОВ

НАСОС

Фонарь, покрытие и треножный штатив	НЕРЖАВЕЮЩАЯ СТАЛЬ AISI 304
Корпус Рабочее колесо Ось Подачи	НЕРЖАВЕЮЩАЯ СТАЛЬ AISI 316

МЕХАНИЧЕСКИЙ ЗАТВОР

Неподвижная часть	Нерж.	Кремний	Нерж.
Вращательная часть	Графит	Кремний	Графит
Сальники	NBR	Витон	EPDM

(для других материалов, навести справки)

МОТОР

Предохранение IP55	50 Гц 220-380В/380-690В

ДОПОЛНИТЕЛЬНЫЕ КОМПЛЕКТУЮЩИЕ

- Другие соединения: DIN 11861, BSP, CLAMP, SMS и т.д.
- Станина, тележка
- Двойной механический затвор с термосифонным охлаждением

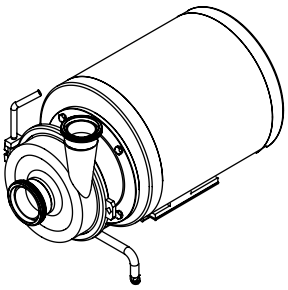

INOXMIMGRUP, SL

Компания INOXMIMGRUP S.L. оставляет за собой право изменять данную информацию без предварительного уведомления.