FL32C

Промышленный центробежный насос

ОБЛАСТИ ПРИМЕНЕНИЯ

Промышленные центробежные насосы FL32C в основном используются в процессах переливания жидкостей пищевой, химической и винной промышленности. Простота комплектующих частей облегчает задачи их технического обслуживания.

ТЕХНИЧЕСКИЕ ХАРАКТЕРИСТИКИ

Уровень конечной отделки: Промышленный/ Пищевой
Полуоткрытое рабочее колесо
Гигиенический затвор
Простота запасных частей
Соединения BSP / DIN 11851

ДОПОЛНИТЕЛЬНЫЕ КОМПЛЕКТУЮЩИЕ

Закрытое рабочее колесо
Крышка мотора
Другие соединения: DIN 2576, CLAMP, SMS и т.д.
Станина, тележка
Двойной механический затвор с термосифонным охлаждением

КРИВЫЕ ПРОИЗВОДИТЕЛЬНОСТИ НАСОСА FL32CI /CS

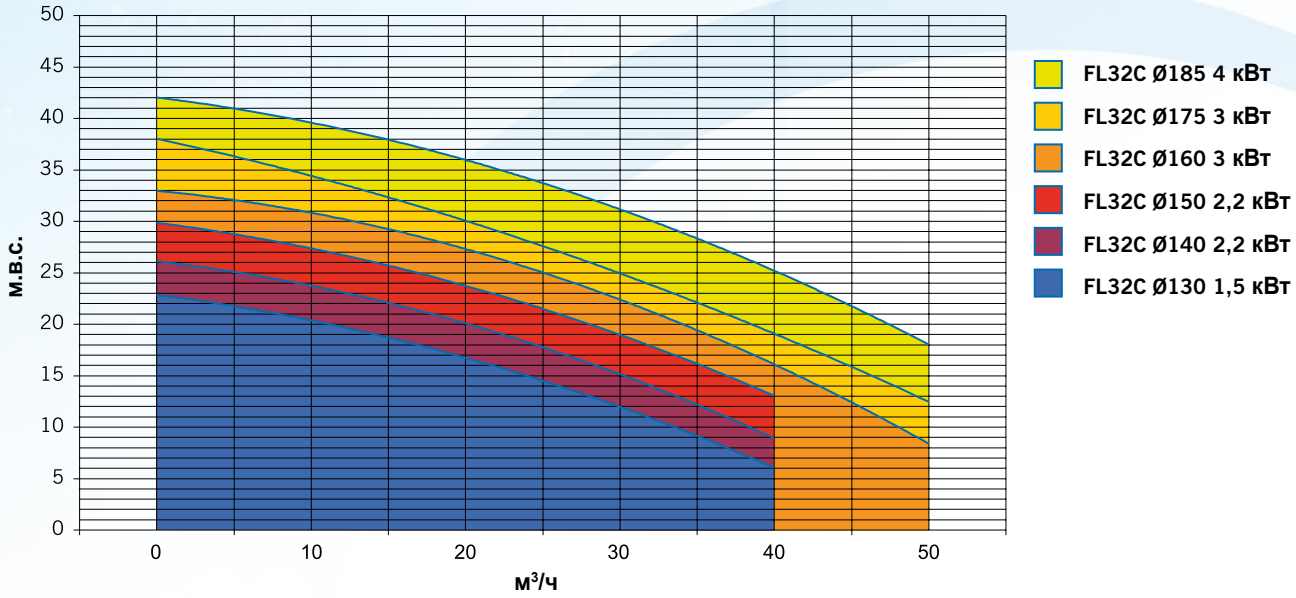

(для других комбинаций рабочего колеса и мощности, навести справки)

ОБЩИЕ РАЗМЕРЫ И ОСОБЕННОСТИ FL32C

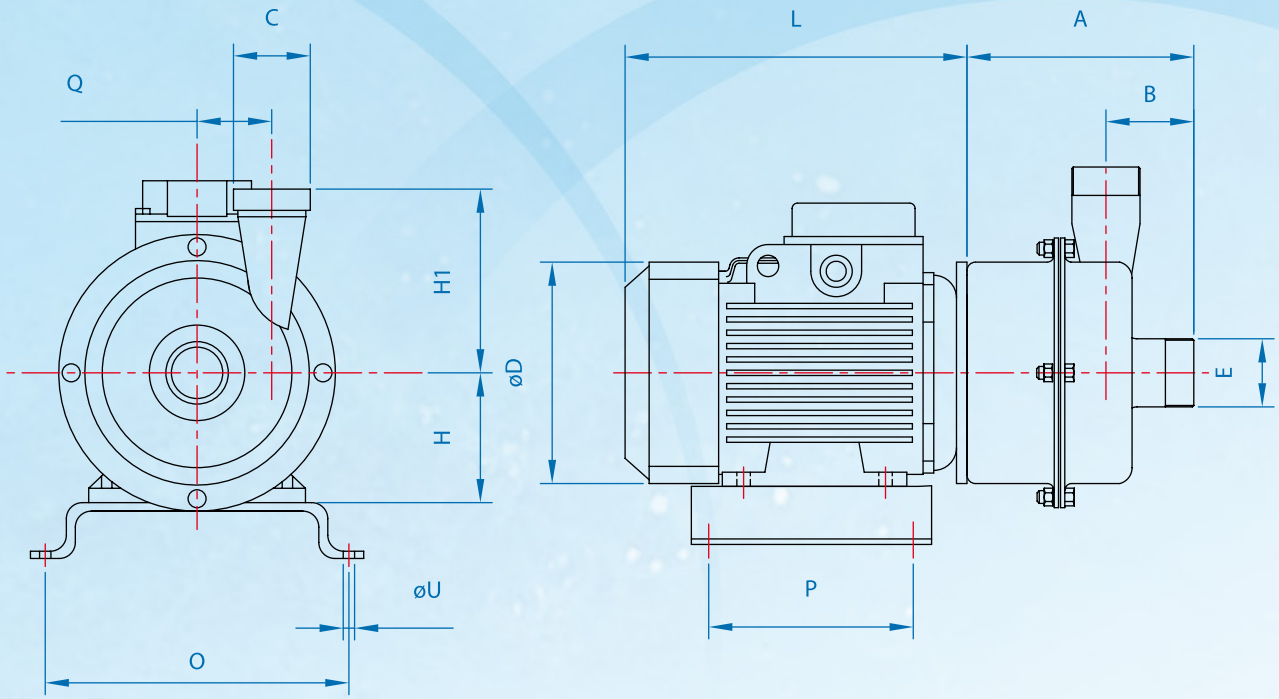

МОДЕЛЬ	МОТОР		РАЗМЕРЫ											
	CV	кВт	A	B	C	D	E	H	H1	L	O	P	Q	U
FL32CI	2	1.5	175	60	1 ½" BSP	175	2" BSP	150	175	270	225	200	100	11
	3	2.2												
	4	3				200		160		340				
	5.5	4			2 " BSP		2 ½" BSP	172	180		275			
	7.5	5.5												13
FL32CS	2	1.5	175	60	DN40	175	DN50	150	145	270	225	200	100	11
	3	2.2												
	4	3				200		160		340				
	5.5	4			DN50		DN65	172	155		275			
	7.5	5.5												13

СПИСОК МАТЕРИАЛОВ

НАСОС

Фонарь	НЕРЖАВЕЮЩАЯ СТАЛЬ AISI 304
Корпус Рабочее колесо Ось Подачи	НЕРЖАВЕЮЩАЯ СТАЛЬ AISI 316

МЕХАНИЧЕСКИЙ ЗАТВОР

Неподвижная часть	Графит	Вольфрам	Графит
Вращательная часть	Нерж.	Вольфрам	Нерж.
Сальники	NBR	Нитрил	Витон

(для других материалов, навести справки)

МОТОР

Предохранение IP55	50 Гц 220-380В/380-690В

Компания INOXMIMGRUP S.L. оставляет за собой право изменять данную информацию без предварительного уведомления.

INOXMIMGRUP, SL