FINDER

a DOVER company

Официальный дистрбьютор в России:
ООО "Помпашоп"
Москва: +7 (495) 374-60-27
Санкт-Петербург: +7 (812) 603-40-27
pompa@pompashop.ru
http://pompashop.ru

ATEX CERTIFIED

HC

Центробежные насосы для промышленного применения по стандарту ISO 2858/ISO 5199

Centrifugal process pumps according to ISO 2858/ISO 5199 norms

2950 об/мин

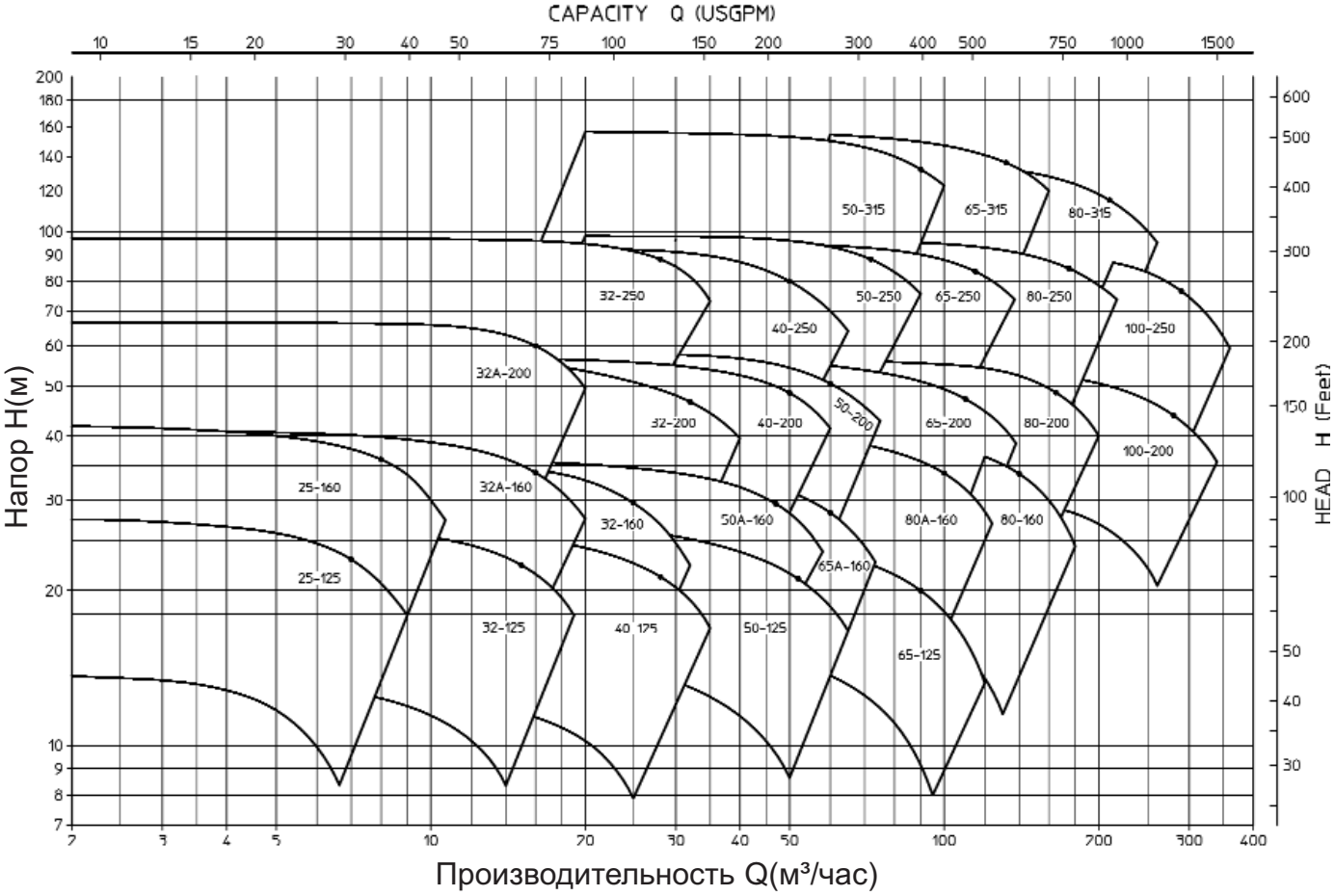

1475 об/мин

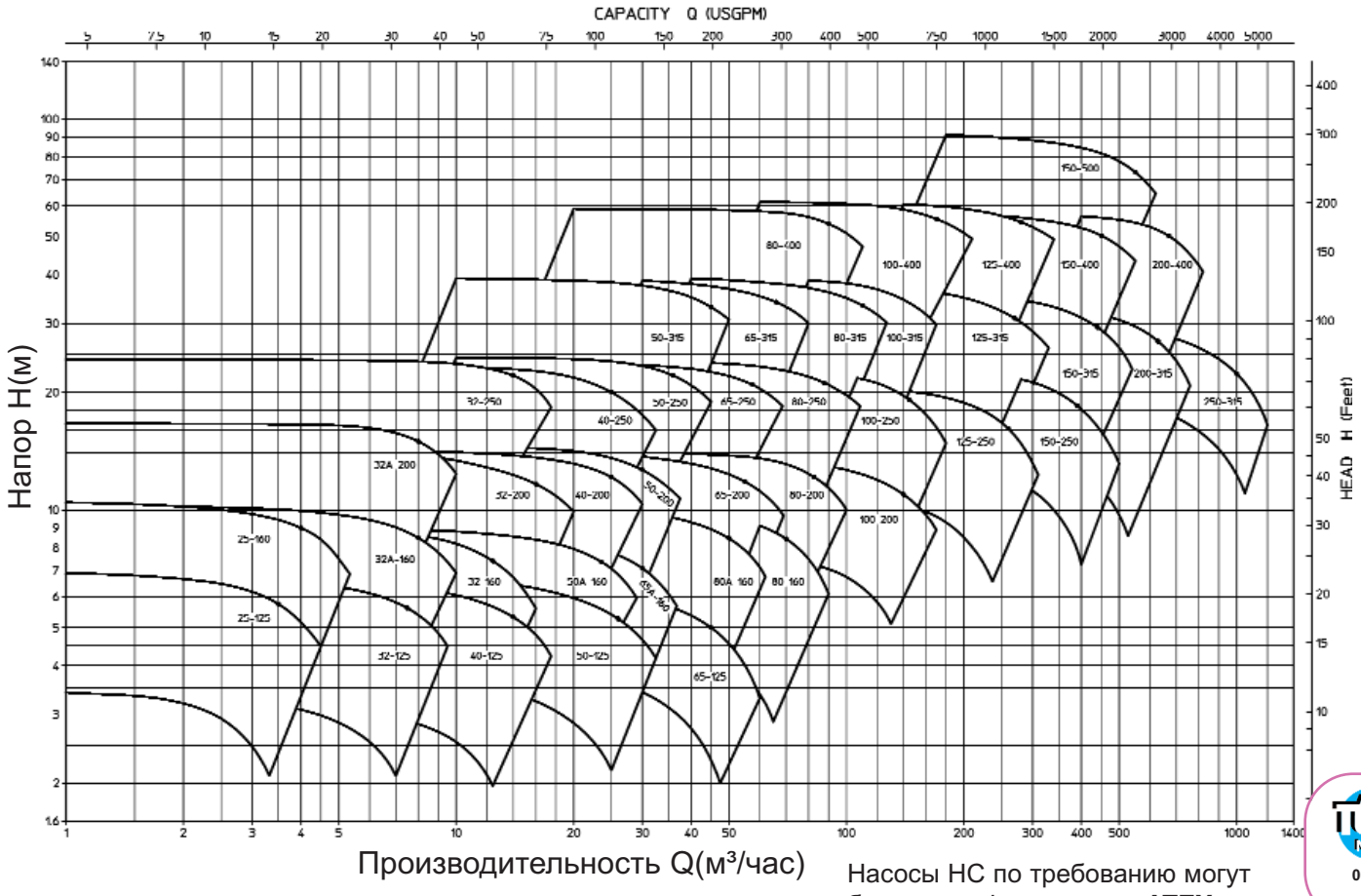

Насосы НС по требованию могут быть сертифицированы **ATEX**

TÜV NORD
0032
Dos
to 9

3540 об/мин

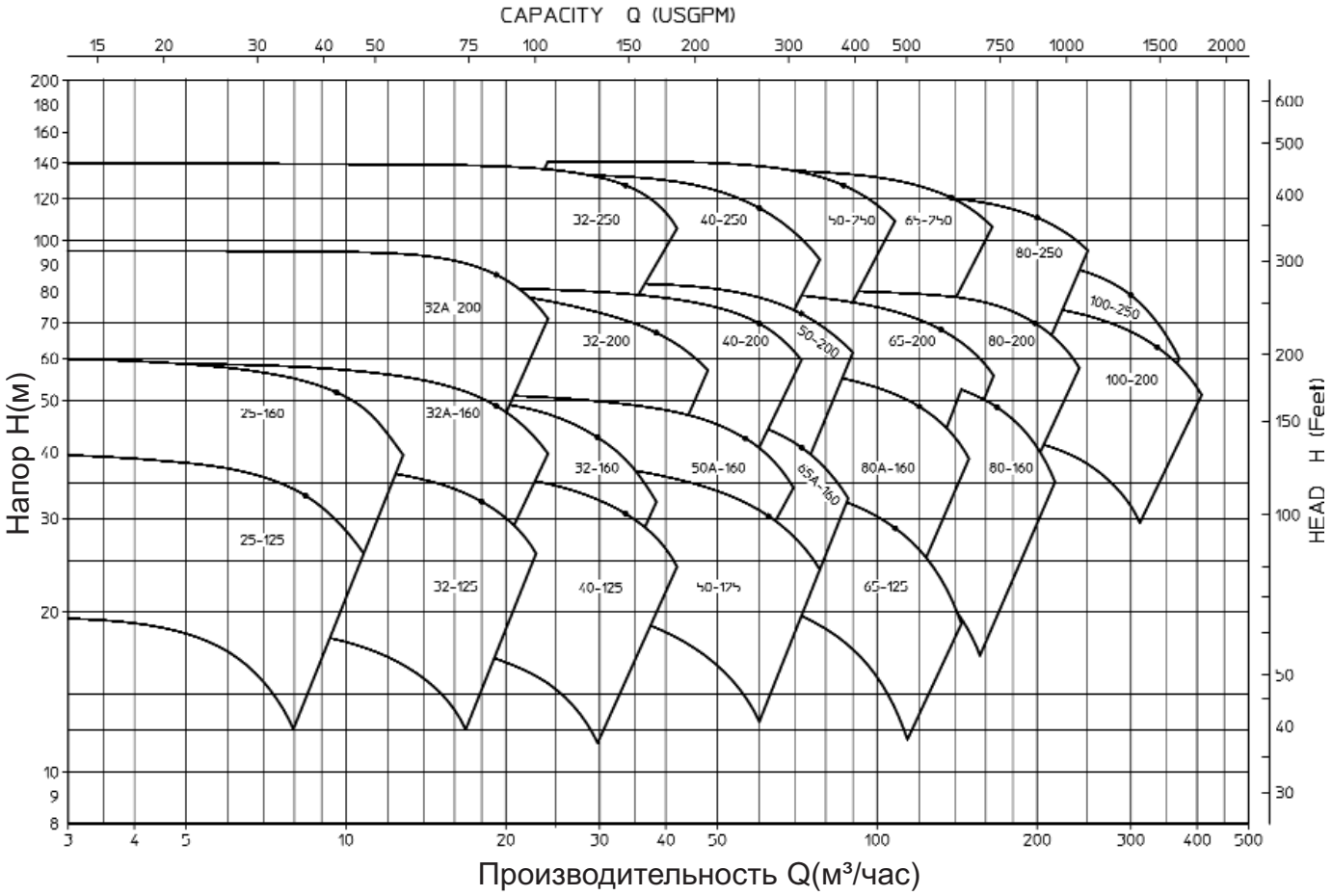

1770 об/мин

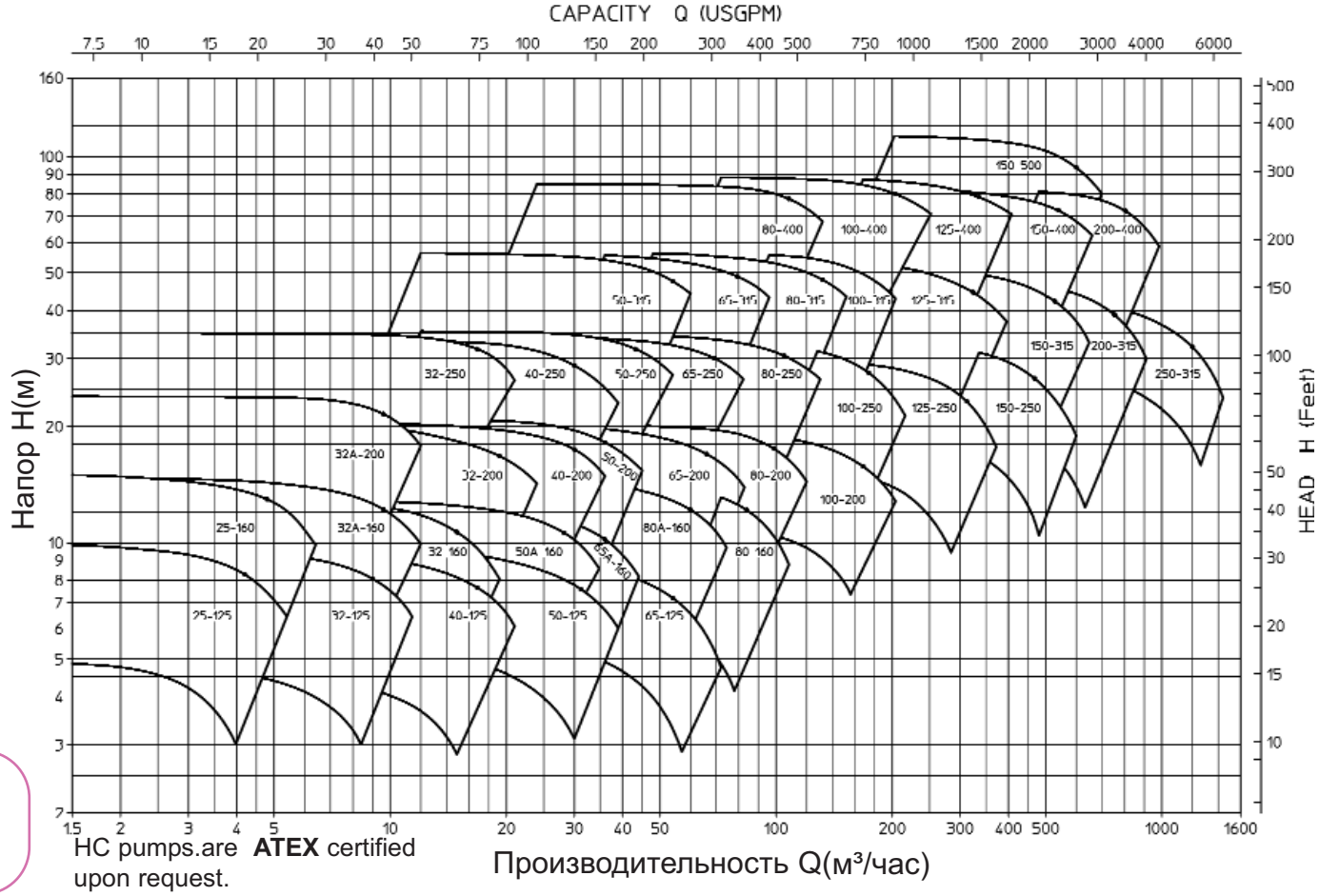

HC pumps.are **ATEX** certified upon request.

ssier according
4/9/REG B. b ii
stored

НАСОС НС С ЗАКРЫТЫМ РАБОЧИМ КОЛЕСОМ

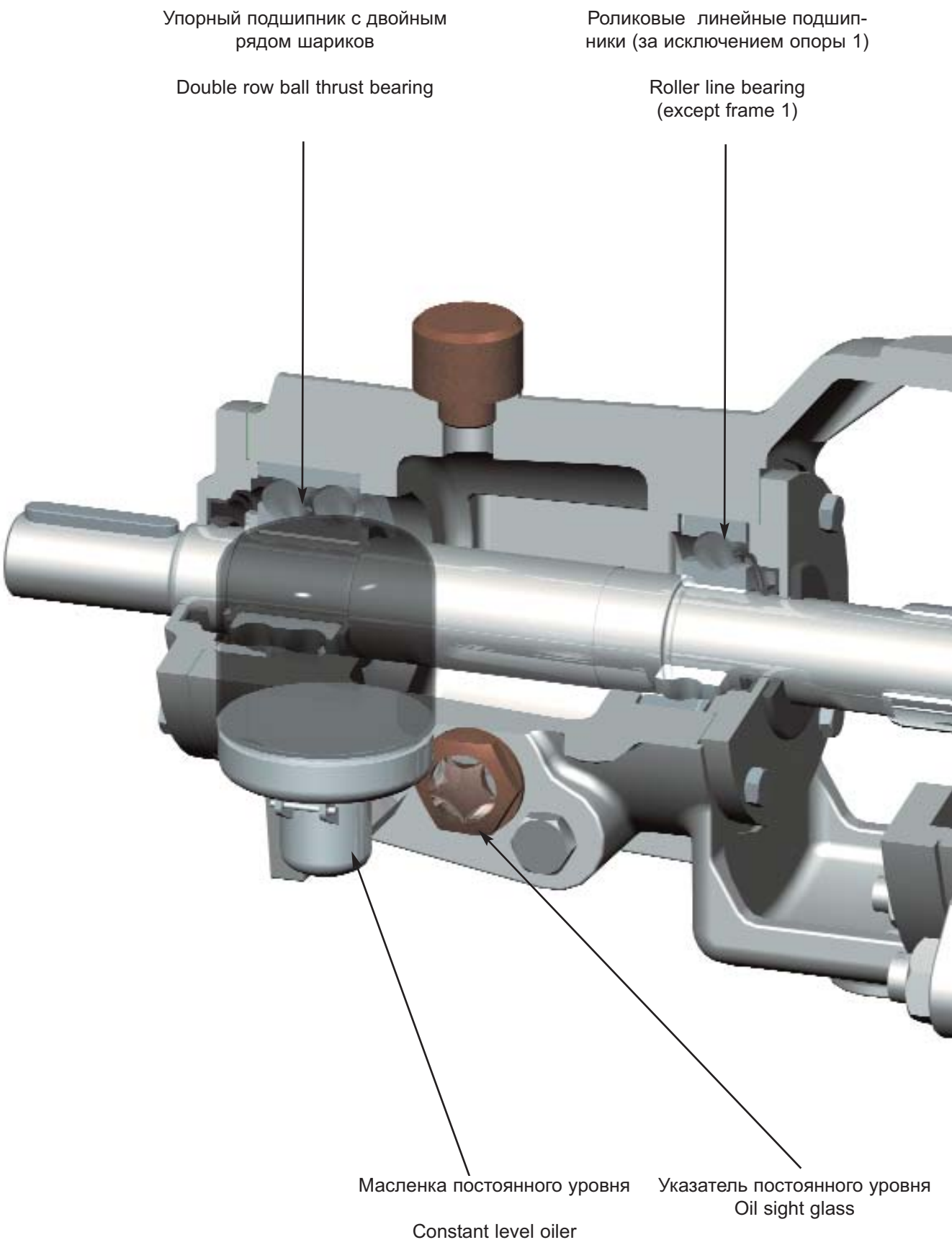

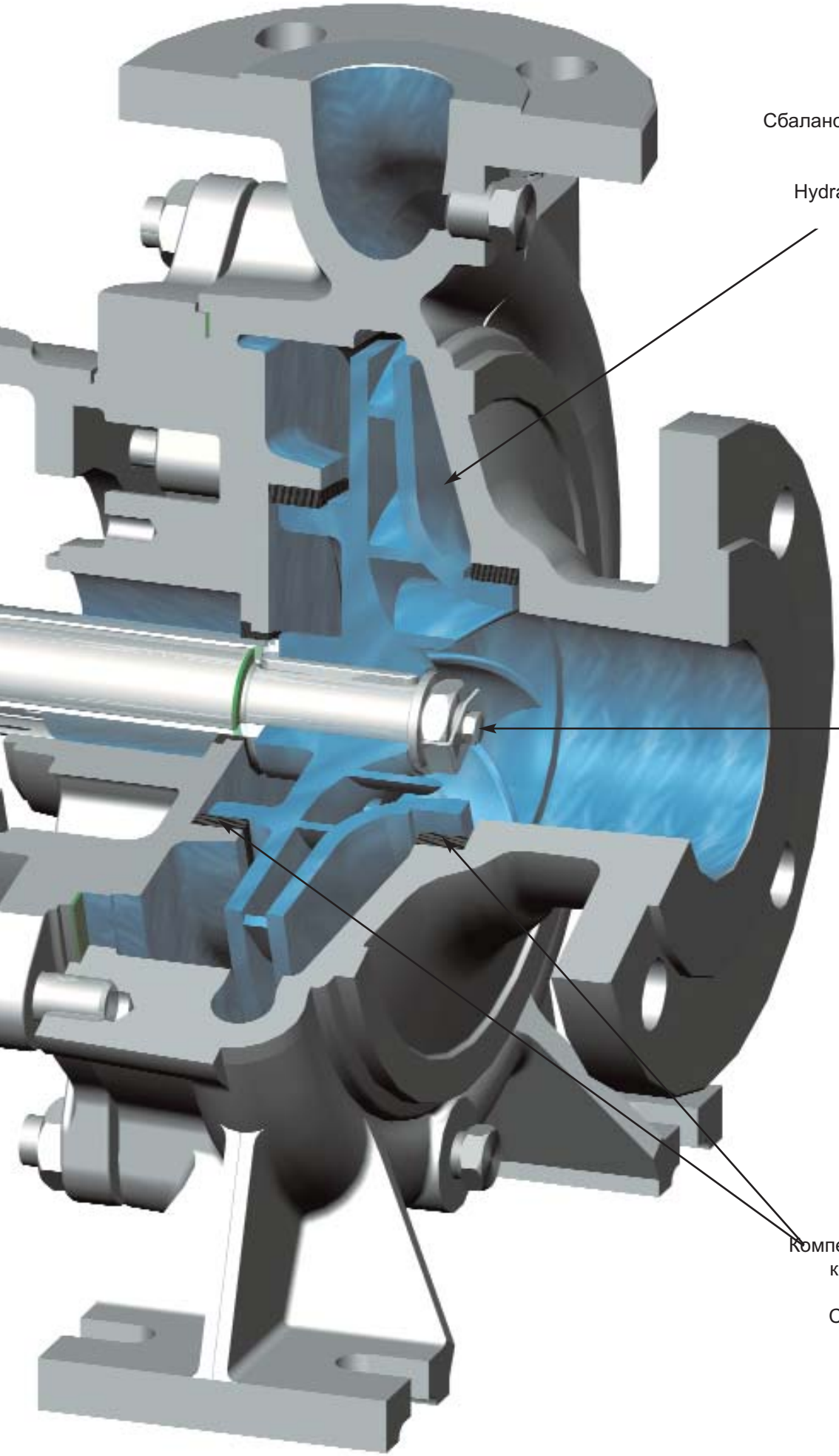
Сбалансированное рабочее колесо
Hydraulically balanced impeller
Блокировка рабочего колеса
Impeller locking device
Компенсационные кольца корпуса (опцион)
Casing wear rings (optional)

НАСОС НС С ОТКРЫТЫМ РАБОЧИМ КОЛЕСОМ

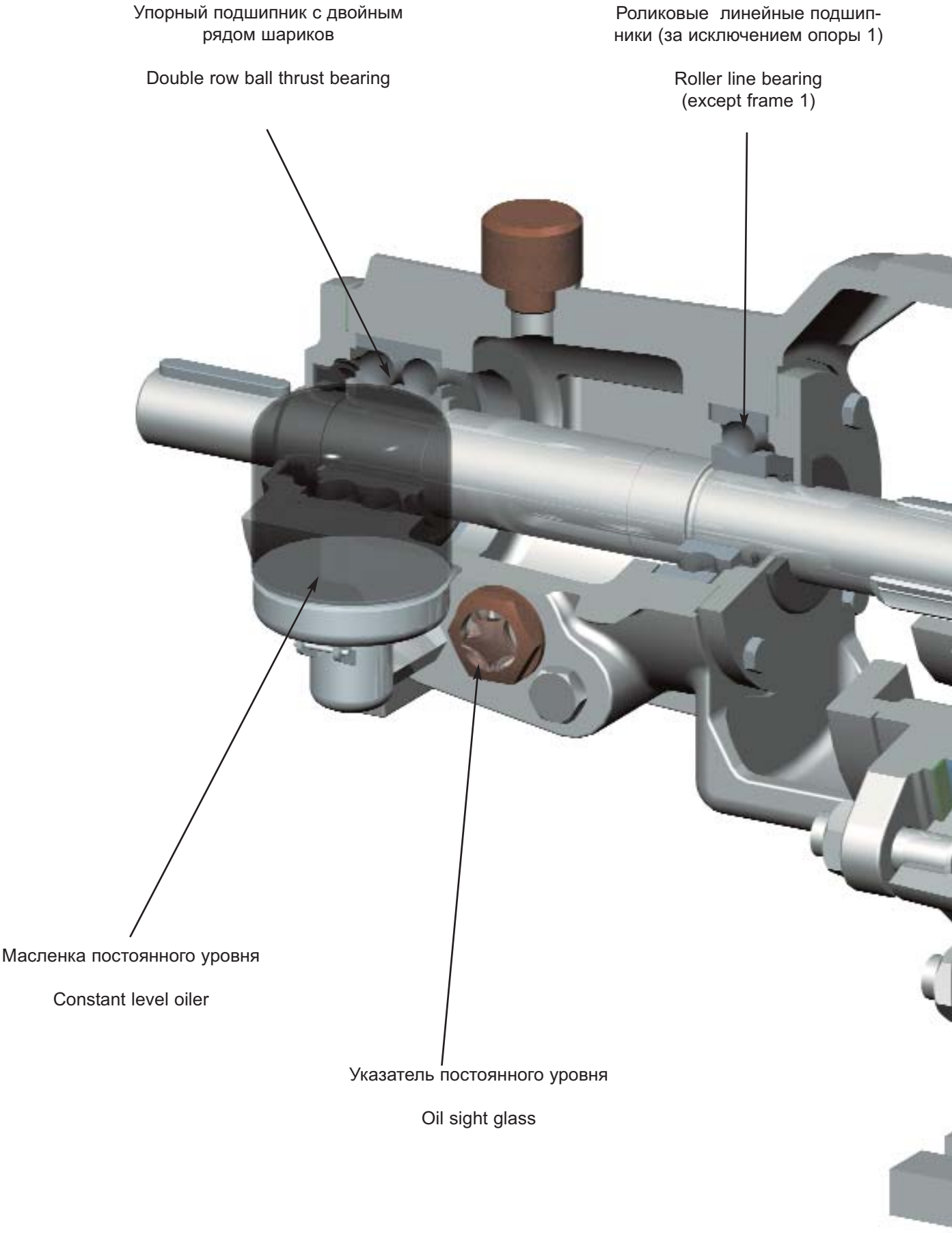

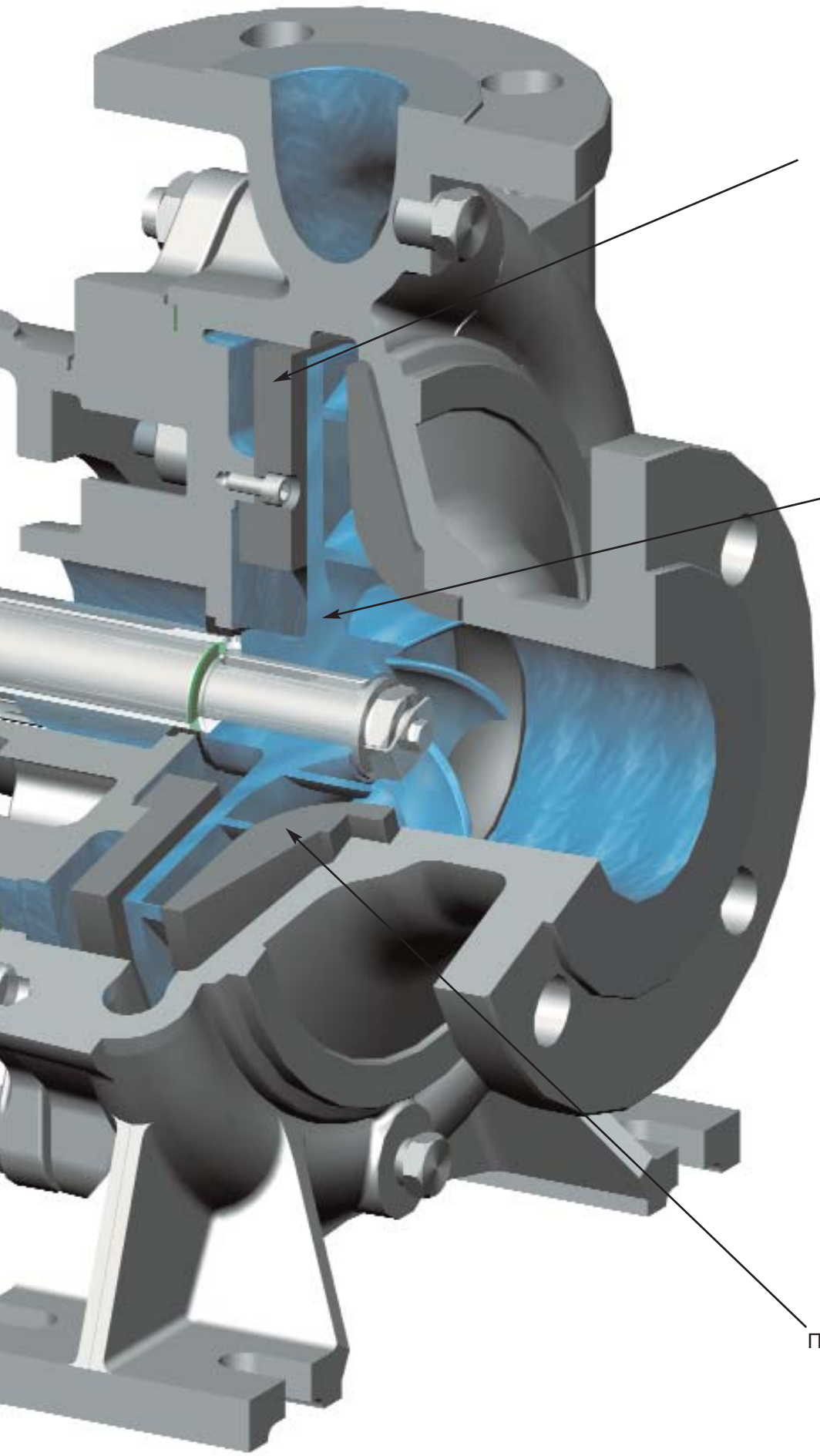
Задний компенсационный диск
Back wear plate
Полуоткрытое рабочее колесо
Semi-open impeller
Передний компенсационный диск
Front wear plate

Вид в разрезе

Sectional View

HC

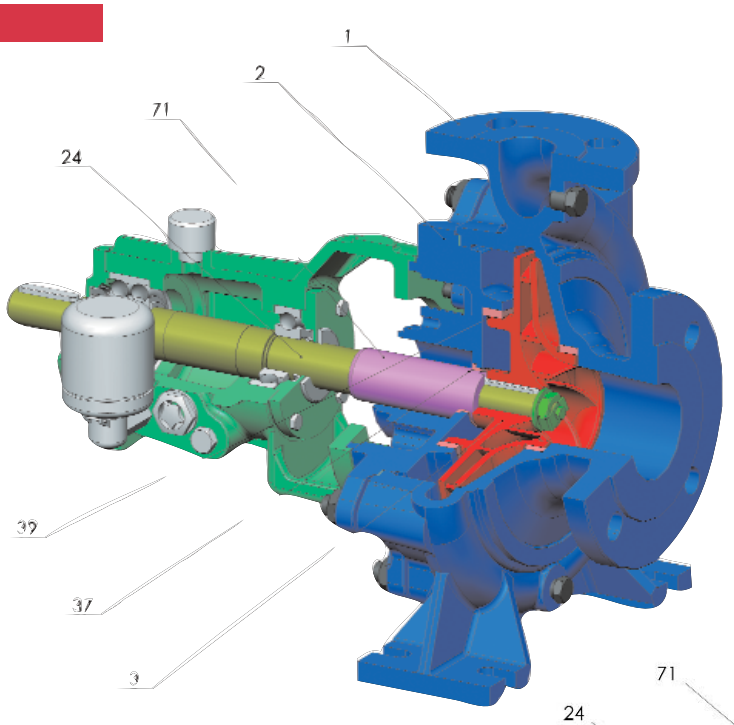

HC-SO

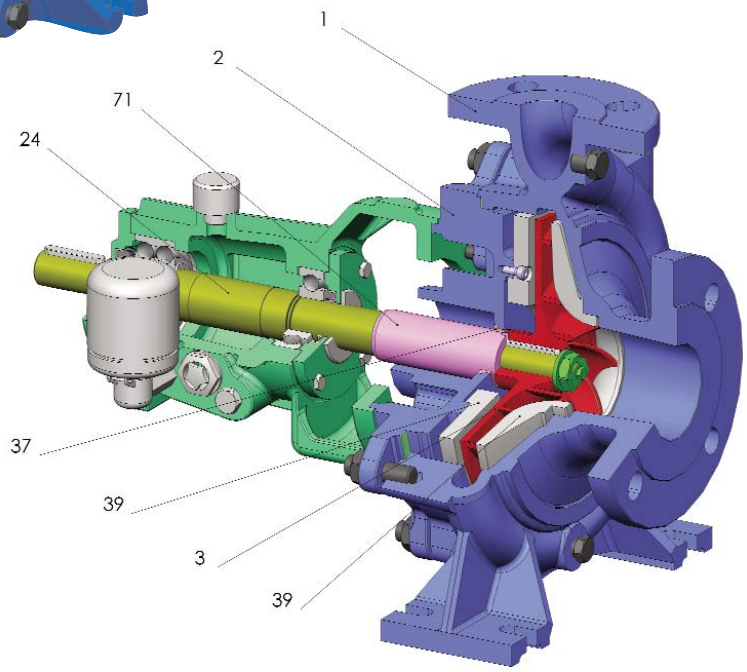

Терминология и материалы

Part List & Materials of Construction

ITEM Поз.	Description Описание	Materials of construction Конструкционные материалы						
		A	B	C	D	E	F	H
1	Pressure casing Корпус насоса	A278 Cl.275	A216 Gr.WCB	A351 CF8	A351 CF8M	A536 Gr.60	B584 C83600	Hastelloy C
2	Cover Уплотн.камера							
3	Impeller Рабочее колесо					A278 Cl.275		
24	Shaft Вал	A576 Ty.1045		A276 Ty.304	A276 Ty.316	A576 Ty.1045	A276 Ty.316	
37	Throat bushing Конструкция с сужающей втулкой	A276 Ty.420		A276 Ty.316		A276 Ty.420	A276 Ty.316	
39	Wear rings/plates Компенсационные кольца/плиты	A278 Cl.250		A351 CF8	A351 CF8M	A278 Cl.250	B584 C83600	
71	Shaft sleeve Муфта вала	A276 Ty.420		A276 Ty.316		A276 Ty.420	A276 Ty.316	

Описание

Серия насосов HC разработана и изготовлена в соответствии с нормами ISO 5199 - ISO 2858, и поэтому подходит для применения в химических процессах, а также в тяжелом режиме эксплуатации в промышленности.
Они предназначены для работы при частоте 50 и 60 Гц, при температуре от -40°C до +350°C и обладают высочайшей надежностью, полной взаимозаменяемостью, легким доступом к внутренним частям. Они требуют минимального технического обслуживания.
Корпус насоса радиального типа в горизонтальном исполнении. Осевое всасывание и тангенциальное нагнетание сверху. Осевое усилие уравновешивается компенсационными отверстиями в рабочем колесе. Широкий ассортимент гидравлических решений позволяет оптимизировать выбор для любых условий работы и снизить эксплуатационные расходы.
Педусмотренная и расчетная скорость вала до 3600 оборотов в минуту.
Подшипники с масляной смазкой. Опоры оснащены визуальным индикатором и масленкой постоянного уровня.
Насосы HC могут быть изготовлены в различных металлах и сочетаниях материалов в зависимости от требуемых условий эксплуатации и имеют разные конструкции, среди которых имеется также возможность установки камер нагрева / охлаждения корпуса насоса и / или сальника и просверление фланцев согласно DIN, ANSI или другим стандартам.
Версия с полуоткрытой крыльчаткой (SO), которая поставляется во всех размерах, используется в пищевой, химической, металлургической промышленности для перекачивания сточных вод или жидкостей со взвешенными частицами.

Description

HC pumps are designed and manufactured according to ISO 5199 - ISO 2858 Norms and therefore suitable for process applications in the chemical industry as well as heavy duty general services in all the industrial fields.
Designed to operate at both 50 and 60 Hz, with temperatures ranging from -40°C to +350°C, these pumps grant extreme reliability, excellent interchangeability, easy access to inner components and minimum maintenance.
The casing is radially split, with end suction and top discharge nozzles; hydraulic axial thrust is balanced by means of back wear rings and balancing holes at the impeller's eye.
A wide choice of hydraulics is available to optimize pump selection at any design point, thus reducing the operating costs.
A sturdy and deep stuffing box allows to fit single or double, either conventional or cartridge design mechanical seals; furthermore, the magnetic driven version is also available, series HCMD.
Rotors are generously sized to work at rotating speeds up to 3600 rpm.
Bearings are oil lubricated: bearing brackets feature oil level gauge and constant level oiler as standard.
HC Pumps can be manufactured in any material combination depending on actual conditions of service and provide a series of construction features such as heating/cooling chambers on the pump casing and/or stuffing box and flanges rating according to DIN, ANSI or other applicable standards .
Semi-open impeller design (SO version) available in all HC sizes covers several applications in the food, chemical and steel industries wherever charged liquids or suspended solids are involved .

FINDER

a DOVER company

Официальный дистрбьютор в России:
ООО "Помпашоп"
Москва: +7 (495) 374-60-27
Санкт-Петербург: +7 (812) 603-40-27
pompa@pompashop.ru
http://pompashop.ru

Finder Pompe S.r.l.
23807 MERATE (Lc) - ITALY
Via Bergamo, 65
Tel. +39 039 9982.1
Fax +39 039 599267
e-mail: finder@finderpumps.com
Internet: www.finderpumps.com

www.finderpumps.com